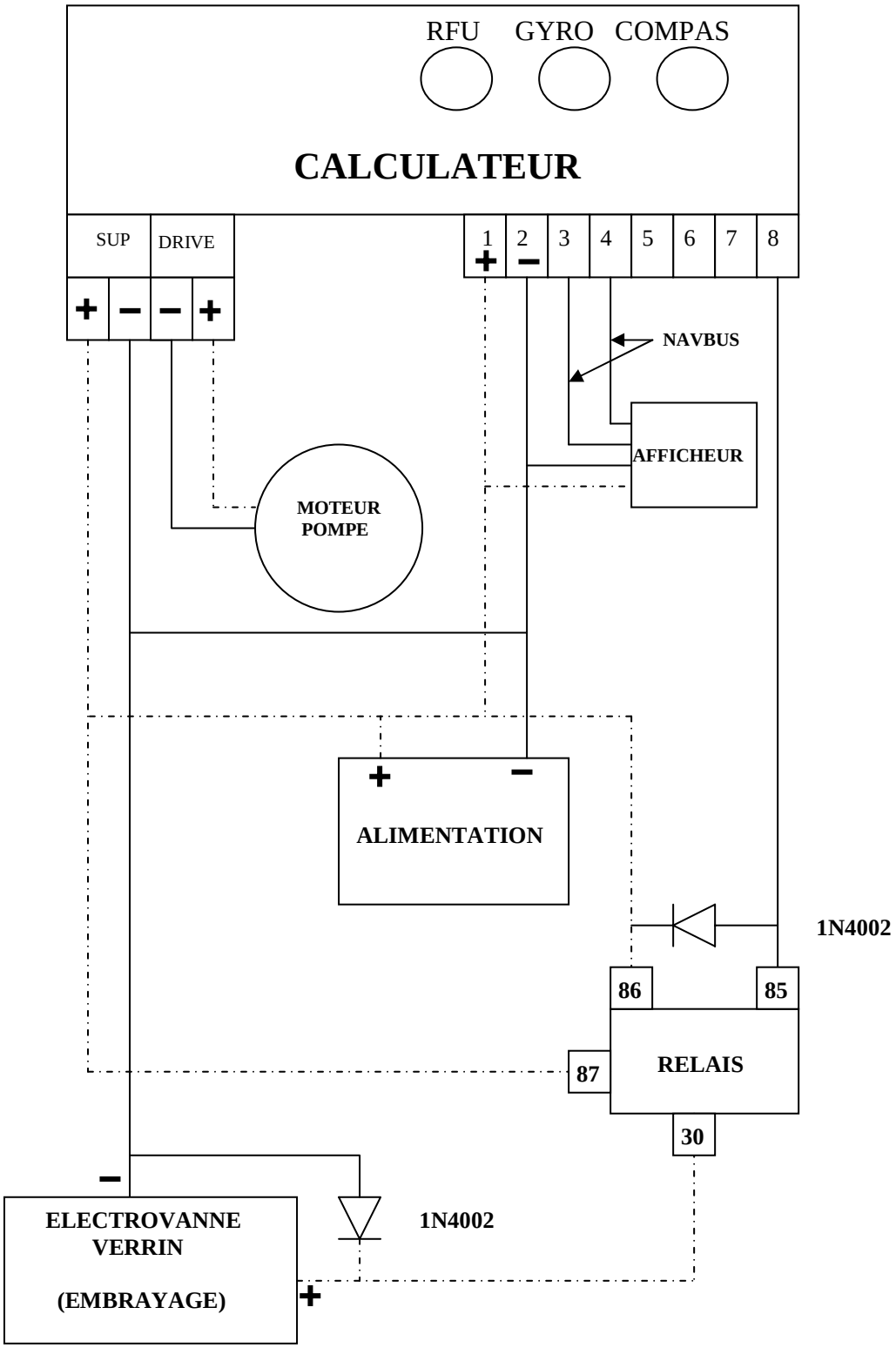MONTAGE PILOTE AVEC VERIN
(Type 28 DTP, 32 ST, 40ST, 50ST) LECOMBLE & SCHMITT